Bomba de circulação, vaso de expansão e trocador de calor

BOMBA DE CIRCULAÇÃO

CARACTERÍSTICAS:

- Mancais autolubrificados por água;
- Rotor submerso em água;
- Ultra silenciosas;
- Baixo consumo de energia;
- Desempenho hidráulico superior;
- Vedações acompanham o produto;
- Livres de manutenção preventiva ou corretiva;
- 3 velocidades;
- Circuladoras em circuito fechado;
- Booster de pressão em circuito aberto
- Corpo em:
  - Ferro fundido (FoFo) para NYL e SXM
  - Bronze para NSB (maior durabilidade)
- Monofásicas
- Água quente ou gelada.

APLICAÇÕES:

- Aquecedores de passagem;
- Centrais de água quente;
- Trocadores de calor;
- Termotanques;
- Calefação, refrigeração;
- Climatização, irrigação
- Fontes decorativas;
- Cachoeiras artificiais.

POSSIBILADADES DE INSTALAÇÃO:

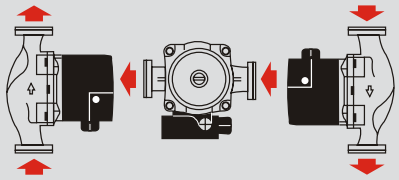

uniões em ferro niquelado

uniões em latão
(ideais para água agressiva)

BOMBA CIRCULADORA NYL53-25P

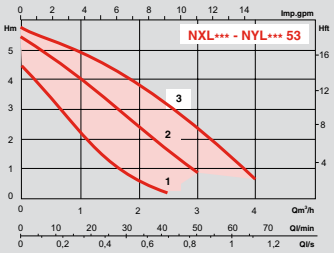

CÓDIGO	DESCRIÇÃO
013720 4042862	Bomba circ. NYL53-25P - WCA
013723 4104727	União ferro 1 ½" x 1" (par)

BOMBA CIRCULADORA NXL63-32P

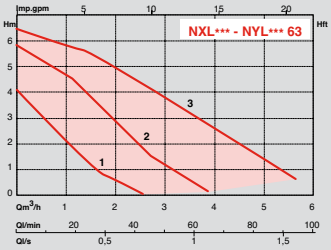

CÓDIGO	DESCRIÇÃO
014189 4055346	Bomba circ. NXL63-32P - WCA
014191 4104728	União ferro 2” x 1¼” (par)

BOMBA CIRCULADORA NSB15-15B

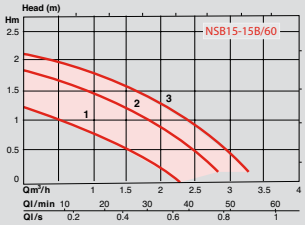

CÓDIGO	DESCRIÇÃO
014364 4042864	Bomba circ. NSB15-15B - WCA
015531 1312070002	União bronze ¾"x 1" (unid) - IR

Para união bronze pode-se utilizar o cód. 014610

BOMBA CIRCULADORA NSB30-25B

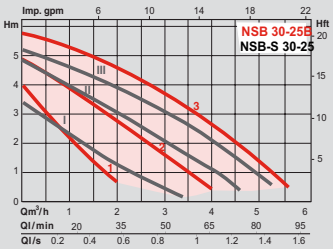

CÓDIGO	DESCRIÇÃO
013721 4042866	Bomba circ. NSB30-25B - WCA
014978 4042865	Bomba circ. NSB25-20B - WCA
015530 4016173	União bronze 1½ x 1¨ (par)

Bomba de circulação, vaso de expansão e trocador de calor

BOMBA DE CIRCULAÇÃO

MODELOS	Unid.	NSB15-15B	NSB30-25B	NYL53-25P	NXL63-32P	SXM32-45P
Faixa de Temperatura	°C	-10°C a +110°C	-10°C a +110°C	-10°C a +110°C	-10°C a +110°C	-10°C a +110°C
Temperatura Máx. Ambiente	°C	+40°C	+40°C	+40°C	+40°C	+40°C
Pressão Máx. de Serviço	bar (mca)	10 (100)	10 (100)	10 (100)	10 (100)	10 (100)
Glicol Anticongelante antiebulição	%	50	50	50	50	50
Vazão Máxima	litros/min	50	100	58	75	234
Pressão Máxima	bar (mca)	2,7	0,59 (5,9)	0,7 (7)	0,75 (7,5)	0,74 (7,4)
Potência Máxima	W (HP)	61,25 (~1/16)	119,6 (~1/7)	104 (~1/7)	138 (1,6)	245 (~1,4)
Tensão - Freqüência	Volts - Hz	220 - 60	220 - 60	220 - 60	220-60	220-60
Corrente Máxima (220V)	A	0,28	0,52	0,46	0,60	1,00
Condensador	µF	2x400V	2,6x400V	2,6x400V	3,5x400V	5x400V
Velocidade / Rotação:	1 / rpm	2550	1.900	1.800	1.151	1.400
	2 / rpm	3040	2.820	2.350	1.690	1.800
	3 / rpm	3220	3.194	2.700	2.324	2.600
Dimensões:						
Largura (L)	mm	96	96	123	132	116
Altura (A)	mm	130	180	130	180	180
Profundidade (P)	mm	130	145	132	93	204
Da Frente ao Centro da Conexão (C)	mm	99	109	99	98	158
Peso	kg	2	2,8	2.6	2,6	4,2
Diâmetro de Entrada e Saída (ØG)	pol.	1"	1"½	1"½	2"	2"

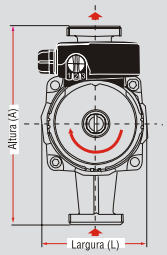

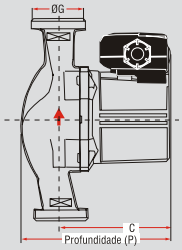

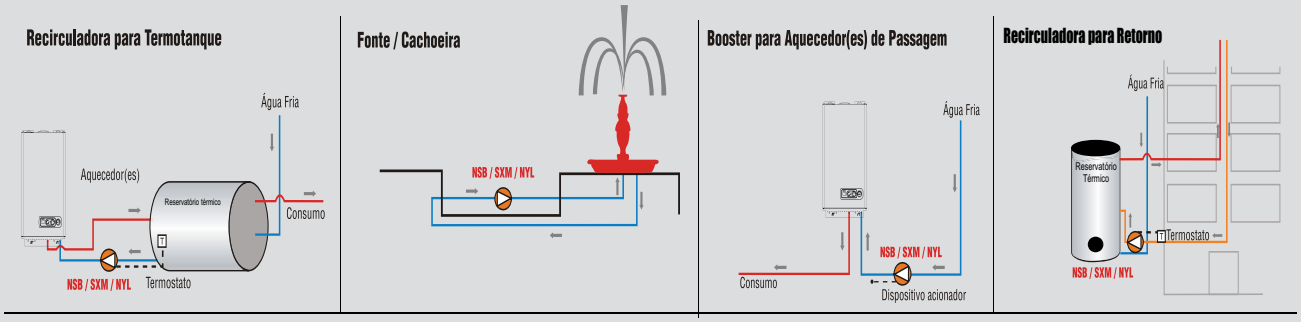

BOMBA DE CIRCULAÇÃO TOP S 30/7

CÓDIGO	DESCRIÇÃO
015582 TH008-BVeT	Bomba circ. TOP S 30/7
013722 2059919	Bomba circ. SXM 32-45- ECA
014191 4104728	União ferro 2" x 1" ¼ (par)

DIMENSÕES:

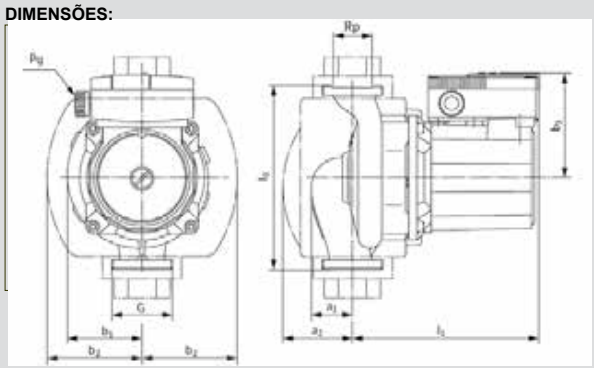

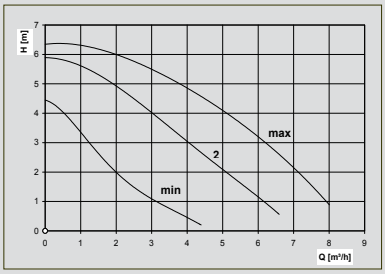

Medidas - Pesos

	DN	G	l_0	a_1	a_2	l_1	b_1	b_2	b_3	Peso kg
			mm							PN 10
TOP-S 30/7	Rp 1 ¼	2	180	34	64	172	66	88	92	5,0

Motor

Motor monofásico (EM), 2 pólos - 1 ~ 230V, 60 Hz

	Passos / Velocidade n	Entrada de energia Max. P_1	Atual I	Capacitor yF / VCD	Cabos PG
	[r.p.m.]	[W]	[A]		
TOP-S 30/7	max. 3190	200	0,96	5/400	1x 13,5
	2 2860	165	0,80		
	min 2210	110	0,57		

Bomba de circulação, vaso de expansão e trocador de calor

BOMBA DE CIRCULAÇÃO SOLAR LOW ENERGY

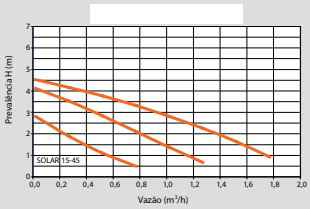

Vazão máxima: 30 litros/min.
Pressão máx.: 0,37 (3,7) bar / mca
Corrente máx. (220V): 0,17A
IPX40
Tensão - Frequência: 220-60 Voltz - Hz
Diâmetro entrada e saída: 1"

CÓDIGO	DESCRIÇÃO
013721 4042866	Bomba circ. 15-45 - WCA
014610 1312070002	União bronze ¾"x 1" (unid) - IR

CONEXÃO 5 VIAS PARA BOMBA

CÓDIGO	DESCRIÇÃO
015115 2142762	Conexão 5 vias para Bombas

VEDANTE

CÓDIGO	DESCRIÇÃO
011794	Vedante para bomba de circulação 1"½

VÁLVULA DE ESFERA PARA BOMBA

CÓDIGO	DESCRIÇÃO
014502 7.030.01357	Válvula de esfera c/ união 2"x1"¼" - TV
7.030.01358 ✡	Válvula de esfera c/ união 2"x1" - TV
7.030.01499 ✡	Válvula de esfera c/ união - Compact 1" ½ x 1" - TV

✡ SOMENTE SOB ENCOMENDA

Bomba de circulação, vaso de expansão e trocador de calor

BOMBA DE CARREGAMENTO MANUAL REGUSOL

A bomba de enchimento "Regusol" é utilizada no retorno do circuito solar interligando o reservatório com os coletores.
- A bomba tem no retorno uma válvula de esfera com válvula de bloqueio integrada para evitar a circulação natural quando a bomba for desligada.
- A bomba de circulação que está no retorno é adequada em particular para utilização nos circuitos solares.
- Na lateral da bomba há um grupo de segurança, nele contém; válvula de segurança, válvula de esfera de dreno e uma conexão para um vaso de expansão.

CÓDIGO	DESCRIÇÃO	PRESSÃO MÁX. (BAR)
015513 1364250	Bomba com carregamento manual REGUSOL com conexão p/ mang. e válvula de esfera - OV	0

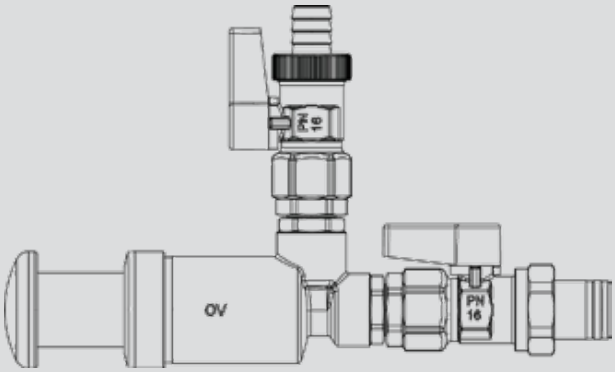

Dimensões

Comprimento	*Largura*	*Altura*	*Peso*
220 mm	*132 mm*	*43 mm*	*0,91 kg*