Caldeiras de piso modulares ecologicas a condensação
POWER PLUS BOX

- Caldeiras de piso modulares a condensação completos com coletores hidráulicos de 5”, coletor de gás de 3”, coletor de combustão Ø 110 milímetros e kit dreno da condensação.
- Caixa em aço pintado para instalações internas, com entrada de ar ventilação.
- Eficiência ★ ★ ★ ★ segundo Norma Européia EEC 92/42.
- Emissão mínima de poluentes: classe 5 (UNI EN 483).
- Curvas climáticas disponíveis com placa Master (acessório).
- Possibilidade de cascata até 60 unidades de combustão.
- Controle em cascata eletrônica gerenciada pelo placa Master
- Temperatura de combustão máxima com ΔT de apenas 8°C, acima da temperatura da água de retorno.
- Power Plus Box está disponível com bombas de derivação.

Caldeira para instalação interna — Eficiência ⋆⋆⋆⋆ NORMA Eur. EEC 92/42

CÓDIGO	GÁS	MODELO	DIMENSÕES H x L x P (mm)	POTÊNCIA (kW) Hs	POTÊNCIA (kW) Hi
Com bombas de derivação					
20067829 ✲	GN	Power Plus Box 1002 B INT - BRT	1590x900x750	256	230
20067830 ✲	GN	Power Plus Box 1003 B INT - BRT	1590x1700x750	384	345
015090	GN	Power Plus Box 1004 B INT - BRT	1590x1700x750	511	460
015095 20067837	-	Placa Master*			

* Gerencia os mód. de cascata térmica; contém kit flanges cegas e sonda externa. É obrigatória uma Placa Master para cada módulo de cascata térmica.

015095 20067837	015097 20069767	014894 20062340	015094 20061638	015093 20061644	013368 1102379	015096 20069073	015092 20069075
						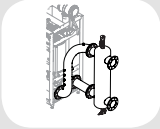	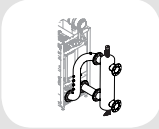

Acessórios específicos

CÓDIGO	DESCRIÇÃO
015097 20069767	Coletor chaminé 4x110 - 1x200
20069769 ✲	Coletor chaminé 3x110 - 1x200
20069771 ✲	Coletor chaminé 1x110 - 1x200 (p/ 2 mot. caixa de aquisição 2)
014894 20062338	kit evacuação da condensação Ø200 c/ tampão
015094 20061638	Válv. seg. corte de gás (580 kW max.)
20061640 ✲	Válv. seg. corte de gás (1150 kW max.)
015093 20061638	Kit segurança

CÓDIGO	DESCRIÇÃO
013368 1102379	Kit controle remoto
015096	Sep. hid. INT 100 ÷ 640 kW -
015092	Conex. distrib. hidr. disp. de seg. temp.baixa - dir.
20069074 ✲	Sep. hid. INT MAX 1024 kW - até 10 mot.
20069075	Con. distrib. hidr. disp. de seg. temp. baixa - dir.
015096	Sep. hid. INT 100 ÷ 640 kW -
20069072 ✲	Con. distrib. hidr. disp. de seg. temp. baixa - esq.
20069074 ✲	Sep. hid. INT MAX 1024 kW - até 10 motores
20069072	Con. distrib. hidr. disp. de seg. temp. baixa - esq.

✲ SOMENTE SOB ENCOMENDA

Caldeiras de piso modulares ecologicas a condensação
POWER PLUS BOX

Power Plus Box 1002

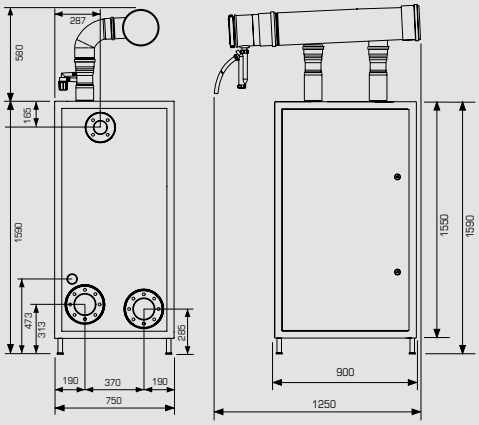

Power Plus Box 1003 - Power Plus Box 1004

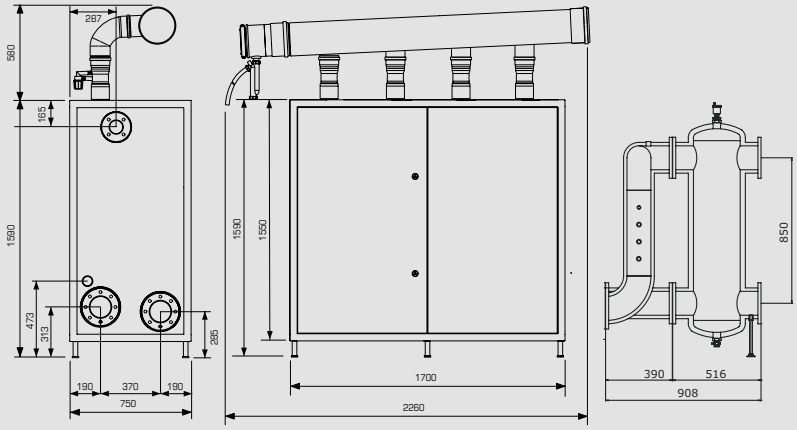

DESCRIÇÃO		Power Plus Box 1002 B INT	Power Plus Box 1003 B INT	Power Plus Box 1004 B INT
Modelos de caldeira		B23, B53, B53P, C13, C33, C53, C63		
Número de homologação CE		0085CL0333		
Número de queimadores		2 (x128 kW)	3 (x128 kW)	4 (x128 kW)
Dimensões e Conexões				
HxLxP	mm	1590x900x750	1590x1700x750	
Peso vazio	kg	270	380	450
Conteúdo de água	l	70	112	132
Distribuidor da água	pol	5”		
Distribuidor de gás	pol	3”		
Coletor da combustão (chaminé)	mm	110		
Dreno da condensação	mm	50		
Energia e Eficiência				
Ref entrada de calor. HHV (min - max)	kW	25,5 - 255,6	25,5 - 383,4	25,5 - 511,2
Ref entrada de calor. NHV (min - max)	kW	23 - 230	23 - 345	23 - 460
Potência calorífica útil (80 ° / 60 ° C)	kW	226,8	340,2	453,6
Potência calorífica útil (50 ° / 30 ° C)	kW	249,8	374,7	499,6
Potência calorífica útil (60 ° / 40 ° C)	kW	239,6	359,4	479,2
Produção de condensado hora 100% (50 - 30 ° C) - gás G20	kg/h	34,4	51,6	68,8
Rendimento útil. NHV (80 ° C/60 ° C)	%	98,6	98,6	98,6
Rendimento útil. NHV (50 ° C/30 ° C)	%	108,6	108,6	108,6
Rendimento útil. NHV Tm = 50 ° C (60/40 ° C)	%	104,2	104,2	104,2
Rendimento útil em 30% ref. NHV (80 ° C/60 ° C)	%	99,2	99,2	99,2
Rendimento útil em 30% ref. NHV (50 ° C/30 ° C)	%	109	109	109
Rendimento útil em 30% ref. NHV Tm = 50 ° C (60 - 40 ° C)	%	105	105	105
Perdas através da caixa (Tm = 70 °C)	%	0,1	0,1	0,1
Eficiência Classe 92/42 CEE		★★★★		
Gás e energia elétrica				
Categoria gás		II2H3+		
Consumo gás natural (G20)	m3/h	2,43 / 24,3	2,43 / 36,5	2,43 / 48,7
Fonte de alimentação		230V - 60Hz		
Potência máxima elétrica	kW	0,6	0,9	1,2
Dados de combustão				
Max saída manométrica residual para cada unidade	Pa	500		
Monóxido de carbono CO (0% de O2) (min ÷ max)	mg/kWh	23 ÷130		
Classe NOx		5		
Circuíto de aquecimento				
Regulação da temperatura de aquecimento (min / max)	°C	20 / 80		
Pressão da água máx / min	bar (kPa)	6 / 0,5 (600/50)		
Manométrica Max no fluxo nominal de 5'500 l / h	Pa [m c.a.]	1500 [1,5]		

NOBREAK VSI - SENOIDAL PURO - DUPLA CONVERSÃO

O Nobreak VSI online dupla conversão em alta frequência traz o que há de mais moderno em tecnologia e segurança para seus equipamentos utilizando microprocessadores DSP (Processador Digital de Sinais) de última geração, o que garante alta velocidade no monitoramento e processamento de informações, oferecendo proteção profissional para sistemas críticos que requerem confiabilidade e qualidade.

Nobreak online dupla conversão;
Proteção: Surtos tensão, curto-circuito, sobrecarga, entre outros.
Proteção automática: na ocorrência de evento o rearme automática
Sistema operacional: Windows e Linux;
Comunicação: RS232/485, USB* e Contato Seco*;
Conversor SNMP: /SMTP/HTTP/TCP-IP/Ethernet;*
Software de comunicação: tensão de entrada, saída e bateria, corrente de saída e entrada, gráficos, frequência, temperatura, potência de entrada, bateria e saída, percentual de carga e bateria, tempo de autonomia, shutdown, histórico de eventos, update de firmware, alarmes, email, bypass, torpedo, dados do nobreak, entre outros;
Display de cristal líquido: Medições: tensão de entrada, saída e bateria, corrente de saída e entrada*, frequência, potência de entrada, bateria e saída (VA e W), temperatura, percentual de carga e bateria;
Alarme (visual e sonoro): indicação de rede, inversor, saída, sub e sobretensão, status bateria, bypass, sobrecarga, falhas, curto-circuito, sobretemperatura, autonomia e mais 7 avisos; Data, hora, status, histórico de eventos;
Teclado: teclas de navegação e seleção;
Filtros com proteção RFI e EMI;
Normas: NBR15014, IEC62040-2, ENV50091-3, NBR14373, IEC62040-1-1, IEC61000-4-2/3/4/5.

Nobreak VSI Mono 1 a 10K

CÓDIGO	MODELO	DIMENSÕES H x L x P (mm)	POTÊNCIA (KVa/KW)	TENSÃO DE BATERIA (Vdc)	PESO (KG)
-	Nobreak VSI 1000	230x144x350	1/0,8	36	20
-	Nobreak VSI 2000	328x190x567	2/1,6	72	40
-	Nobreak VSI 3000	328x190x567	3/2,4	96	65

* VSI 1000 - até 150kW
* VSI 2000 - 150 até 300kW
* VSI 3000 - 300 até 512kW