VÁLVULA MESCLADORA TERMOSTÁTICA BRAVAMIX - OV

Com sensor de temperatura altamente sensível localizado no canal de mistura. Para evitar queimaduras, o fornecimento de água quente é desligado automaticamente dentro da faixa de controle se o suprimento de água fria for interrompido.

- Com função “à prova de falhas”.
- Faixa de controle: 30°C a 65°C
- Material: Bronze
- Pressão máxima de exercício: 10 bar
- Temperatura máxima de exercício: 90°C

CÓDIGO	DESCRIÇÃO	MEDIDA
015517 1300306	Válvula mescladora termostática Bravamix - DN 20	1”x1”x1” M/M/M
015518 1300310	Válvula mescladora termostática Bravamix - DN 32	1½”x 1½”x 1½” M/M/M

Dimensão

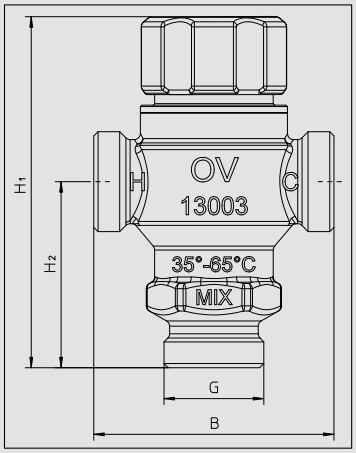

Fig. 3

DN	G	B	H_1	H_2
20	1	80	117	62
32	1½	115	125	62
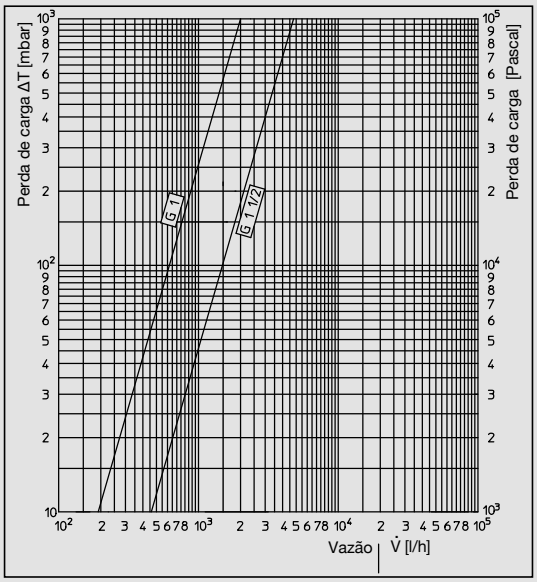
Diagrama