Caldeiras de piso modulares ecologicas a condensação
POWER PLUS BOX

- Caldeiras de piso modulares a condensação completos com coletores hidráulicos, coletores de gás, dutos de coletores em PPtl com clapet e kit dreno de condensação;
- BOX em aço pintado para instalações internas com ventilação de entrada de ar;
- Efficiência ★ ★ ★ ★ segundo Norma Européia EEC 92/42;
- Emissão mínima de poluentes: classe 5 (UNI EN 483);
- Curvas climáticas a bordo;
- Possibilidade de cascata com mais de um box, podendo atingir até 3.000 kW;
- Eletrônico cascata controle a bordo;
- Temperatura de combustão máxima com ΔT de apenas 3°C, acima da temperatura da água de retorno;
- Power Plus Box está disponível em duas versões: com válvula de 2 vias ou com bomba de derivação.

Caldeira para instalação interna — Eficiência ⋆⋆⋆⋆ NORMA Eur. EEC 92/42

CÓDIGO	GÁS	MODELO	DIMENSÕES H x L x P (mm)	POTÊNCIA (kW) Hs	POTÊNCIA (kW) Hi
Com bomba de derivação					
20074450 ✲	GN	Power Plus Box 150 M B INT - BRT	1480X1250X650	150	135
20074455 ✲	GN	Power Plus Box 200 M B INT - BRT	1480X1250X650	200	180
Com válvulas de 2-vias					
20074457 ✲	GN	Power Plus Box 150 M V INT - BRT	1480X1250X650	150	135
20074459 ✲	GN	Power Plus Box 200 M V INT - BRT	1480X1250X650	200	180

ACESSÓRIOS ESPECÍFICOS PARA POWER PLUS BOX

CÓDIGO

014882

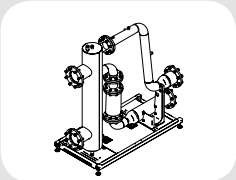

CÓDIGO

013888

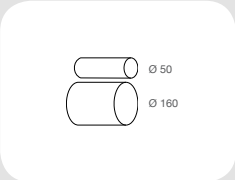

Acessórios específicos

CÓDIGO	DESCRIÇÃO
20075002 ✲	Sep. hid. BOX INT cx. c/ bomba circuíto primário max 200kW - dir. (CIRC)
20075004 ✲	Sep. hid. BOX INT cx. c/ bomba circuíto primário max 200kW - esq. (CIRC)
20075000 ✲	Sep. hid. p/ BOX INT max 200kW c/ tubos de montagem - direita
20075001 ✲	Sep. hid. p/ BOX INT max 200kW c/ tubos de montagem - esquerda
20073125 ✲	Sep. hidr. p/ BOX INT max 400kW c/ tubos de montagem - direita

CÓDIGO	DESCRIÇÃO
20073126 ✲	Sep. hid. p/ BOX INT max 400kW c/ tubos de montagem - esquerda
20073304 ✲	Sep. hid. p/ BOX INT max 600kW c/ tubos de montagem - direita
20073305 ✲	Sep. hid. p/ BOX INT max 600kW c/ tubos de montagem - esquerda
014482 20010996	Sep. hid. p/ BOX INT max 720kW c/ tubos de montagem - direita
013888 20074998	Junções tubos de combustão

✲ SOMENTE SOB ENCOMENDA

Caldeiras de piso modulares ecologicas a condensação
POWER PLUS BOX

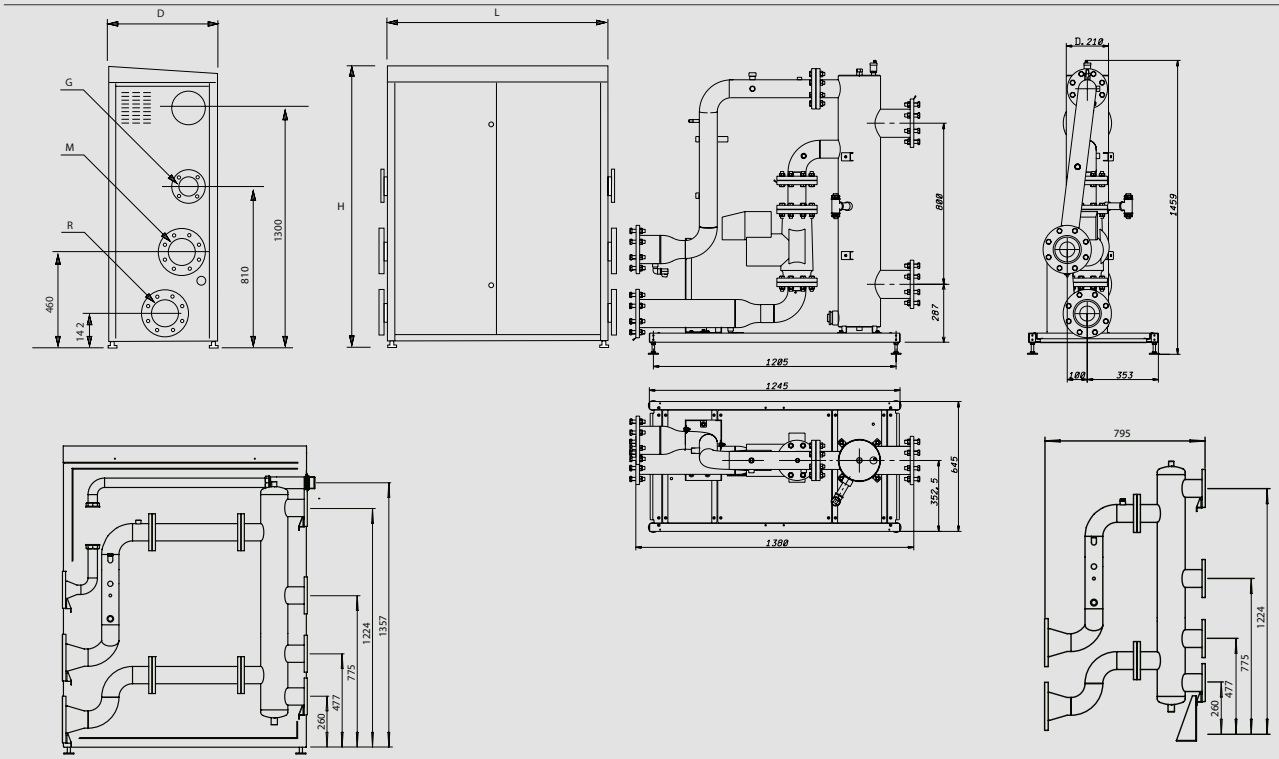

DESCRIÇÃO		Power Plus Box 150 M B/V INT	Power Plus Box 200 M B/V INT
Potência térmica ao fogo (Hs)	kW	150	200
Potência térmica ao fogo (Hi)	kW	135	188
Potência calorífica nominal (80°-60°C)	kW	132,5	176,6
Potência calorífica nominal (50°-30°C)	kW	145,3	193,6
Produção mínima de calor (Hs)	kW	16	16
Produção mínima de calor (Hi)	kW	14,4	14,4
Eficiência segundo Norma Européia EEC 92/42		★ ★ ★ ★	
Rendimento à potência nominal (80°-60°C) (HI) S	%	98,2	
Rendimento à potência nominal (50°-30°C) (HI) S	%	107,7	
Eficiência em carga parcial de 30% (80°-60°C) (HI) S	%	98,7	
Eficiência em carga parcial de 30% (50°-30°C) (HI) S	%	108,7	
Emissão			
Classe NOx		5	
CO d.a.f. min-max less than	mg/kWh	10/80	
Temperatura dos gases da combustão	°C	T retorno + MAX 2,5 °C	
Aquecimento central			
Pressão máxima	bar	6	
AC intervalo de ajuste temperatura da água	°C	20/80	
Produção max. de condensação	l/h	20,7	27,6
Elétrico			
Fonte de alimentação	V-Hz	230-60	
Consumo máx. de energia*	W	648/255	912/340
Dimensões, peso e gás			
Dimensão da caldeira (H x L x P)	mm	1480 x 1250 x 650	
Peso líquido (vazio)	kg	290	320
Quantidade de água	l	50	55
Versões a gás disponíveis		GN/GLP	
G/G1	Ø	3” / --	
M/R	Ø	5” / 5”	
Cond	mm	50	
Ø	mm	160	

AC- Aquecimento Central

NOBREAK VSI - SENOIDAL PURO - DUPLA CONVERSÃO

O Nobreak VSI online dupla conversão em alta frequência traz o que há de mais moderno em tecnologia e segurança para seus equipamentos utilizando microprocessadores DSP (Processador Digital de Sinais) de última geração, o que garante alta velocidade no monitoramento e processamento de informações, oferecendo proteção profissional para sistemas críticos que requerem confiabilidade e qualidade.

Nobreak online dupla conversão;
Proteção: Surtos tensão, curto-circuito, sobrecarga, entre outros.
Proteção automática: na ocorrência de evento o rearme automática
Sistema operacional: Windows e Linux;
Comunicação: RS232/485, USB* e Contato Seco*;
Conversor SNMP: /SMTP/HTTP/TCP-IP/Ethernet;*
Software de comunicação: tensão de entrada, saída e bateria, corrente de saída e entrada, gráficos, frequência, temperatura, potência de entrada, bateria e saída, percentual de carga e bateria, tempo de autonomia, shutdown, histórico de eventos, update de firmware, alarmes, email, bypass, torpedo, dados do nobreak, entre outros;
Display de cristal líquido: Medições: tensão de entrada, saída e bateria, corrente de saída e entrada*, frequência, potência de entrada, bateria e saída (VA e W), temperatura, percentual de carga e bateria;
Alarme (visual e sonoro): indicação de rede, inversor, saída, sub e sobretensão, status bateria, bypass, sobrecarga, falhas, curto-circuito, sobretemperatura, autonomia e mais 7 avisos; Data, hora, status, histórico de eventos;
Teclado: teclas de navegação e seleção;
Filtros com proteção RFI e EMI;
Normas: NBR15014, IEC62040-2, ENV50091-3, NBR14373, IEC62040-1-1, IEC61000-4-2/3/4/5.

Nobreak VSI Mono 1 a 10K

CÓDIGO	MODELO	DIMENSÕES H x L x P (mm)	POTÊNCIA (KVa/KW)	TENSÃO DE BATERIA (Vdc)	PESO (KG)
-	Nobreak VSI 1000	230x144x350	1/0,8	36	20
-	Nobreak VSI 2000	328x190x567	2/1,6	72	40
-	Nobreak VSI 3000	328x190x567	3/2,4	96	65

* VSI 1000 - até 150kW
* VSI 2000 - 150 até 300kW
* VSI 3000 - 300 até 512kW