VÁLVULA REDUTORA DE PRESSÁO

Dimensão 3/4"		
A	B	C
96	35	55

Vazão		
DN	L/min	m^3/h
3/4 "	18	1,1

Dados técnicos	
Pressão máxima de entrada	10 bar
Campo de regulagem	1.2- 4 bar
Temperatura máxima de exercício	+ 80 °C
Rosca	UNI ISO 228/1

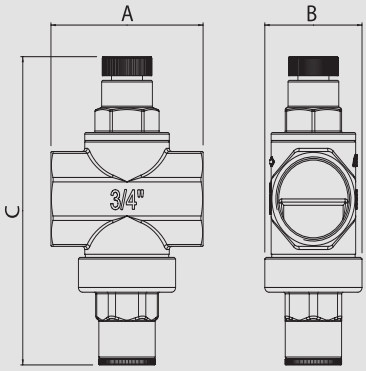

CÓDIGO	DESCRIÇÃO	DIMENSÃO (mm)
015780 130407001	Válvula redutora de pressão em latão niquelado - com conexão para manômetro de 1/4" 304 - IR	3/4" F/F